Клапаны с механическим управлением • Серия DP

Клапаны с механическим управлением — G1/4

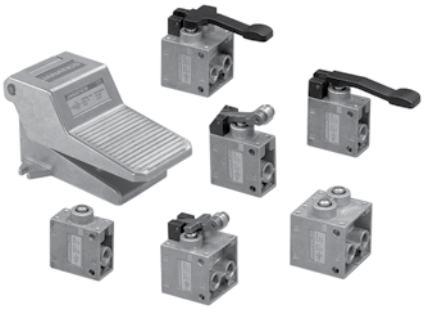

Особенности

- 3/2 НО и НЗ, версии 5/2.
- Доступна базовая версия, с роликовым рычагом, с пальцевым рычагом и ручным рычагом.

Технические характеристики

Модель	3/2	5/2
Размер отверстия	G 1/4	
Температура окружающего воздуха / среды	5–60º C	
Макс. рабочее давление	10 бар	
Среда	Сжатый фильтрованный воздух, воздушно–масляная смесь	
Поток	(1→2) — 600 л/мин	(1→2) (1→4) — 550 л/мин
Материалы конструкции	Корпус: алюминий, уплотнения: нитрил	

Диам. отверстия под вырез в панели

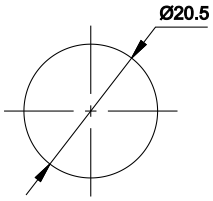

3/2 Клапан плунжерный

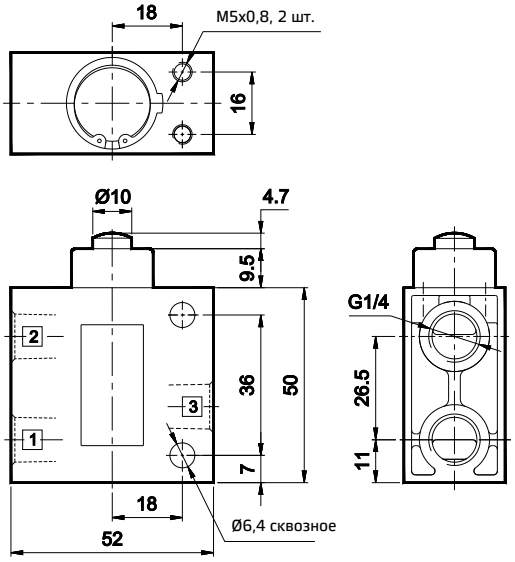

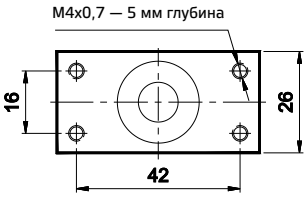

1 — впуск, 2 — выпуск, 3 — сброс

№ для заказа	DP035O61	DP045O61
Обозначение	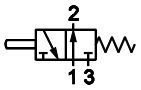	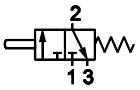

Клапаны с механическим управлением • Серия DP

5/2 Плунжерный клапан

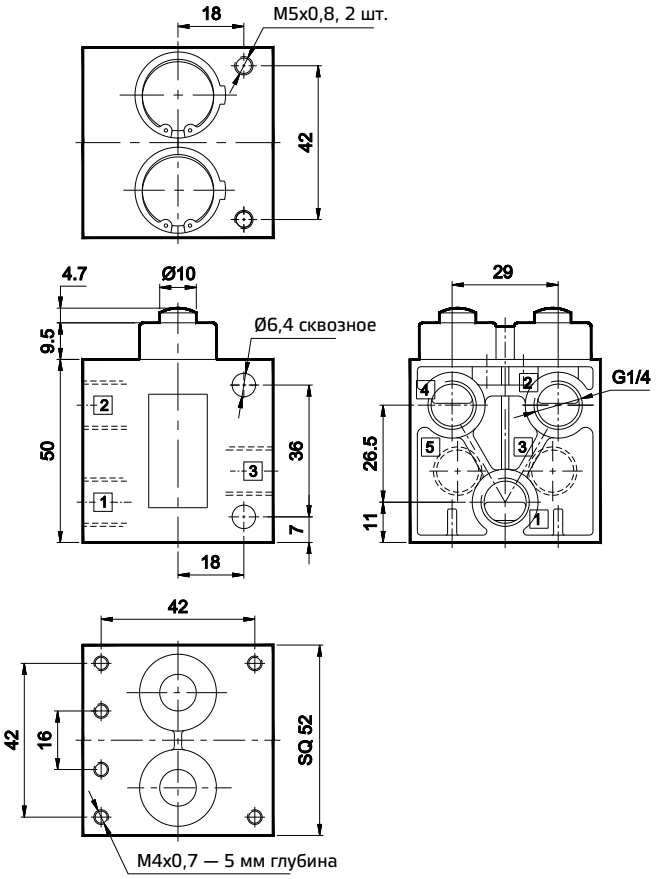

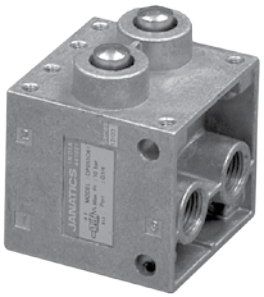

1 — впуск, 2, 4 — выпуск, 3, 5 — сброс

№ для зак.	DP055O61
Обознач.	

3/2 Клапан с роликовым рычагом

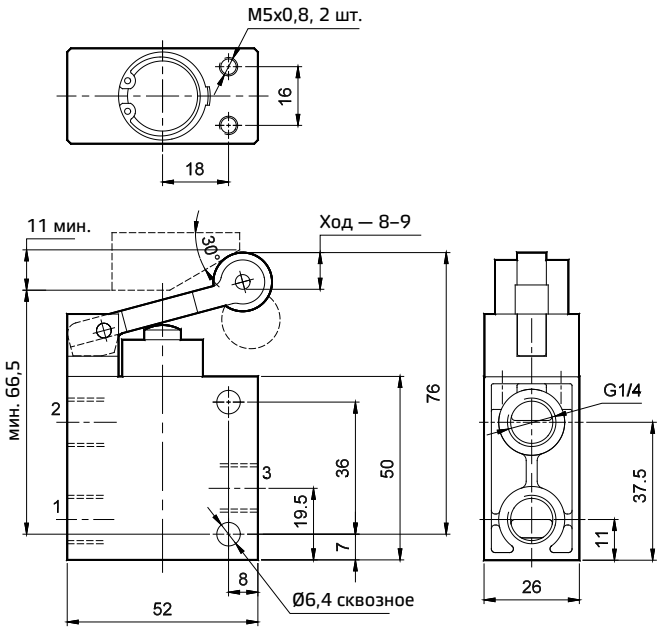

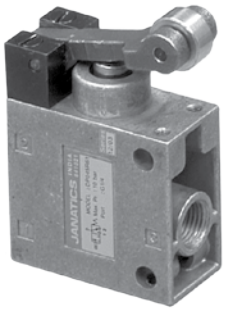

1 — впуск, 2 — выпуск, 3 — сброс

№ для зак.	DP035R61	DP045R61
Обознач.	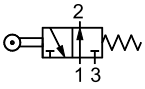	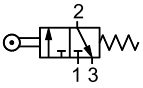

Клапаны с механическим управлением • Серия DP

5/2 Тарельчатый клапан с роликовым рычагом

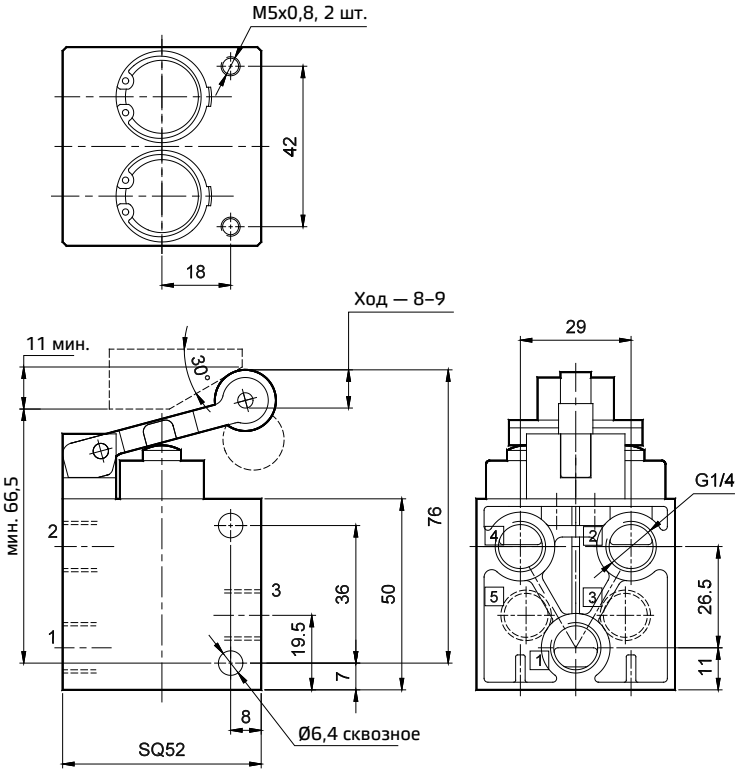

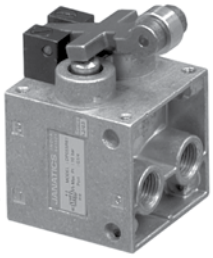

1 — впуск, 2 — выпуск, 3 — сброс

№ для зак.	DP055R61
Обозначение	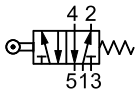

3/2 Тарельчатый клапан с пальцевым рычагом

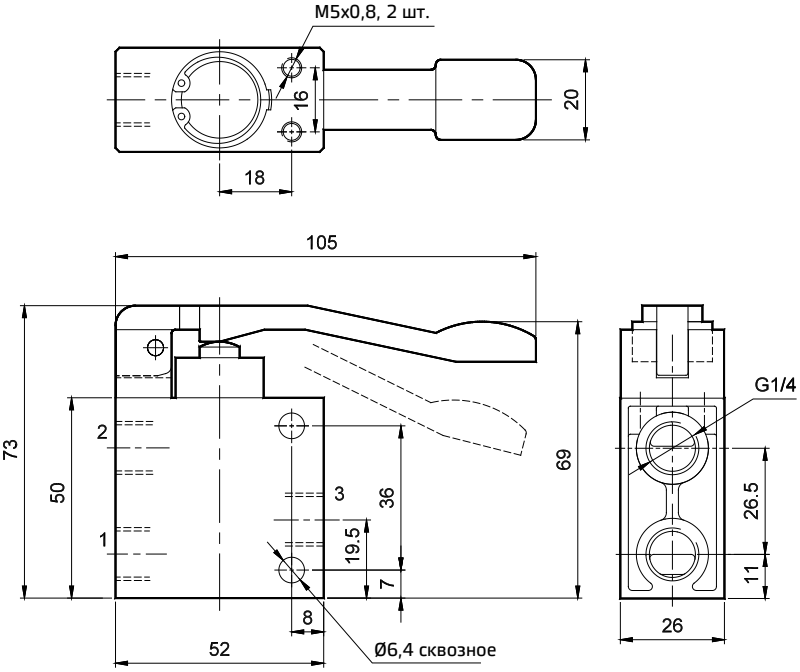

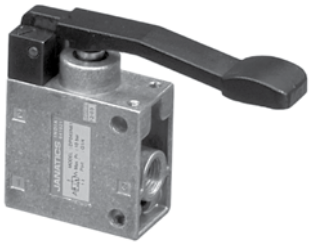

1 — впуск, 2 — выпуск, 3 — сброс

№ для зак.	DP035N61	DP045N61
Обозначение	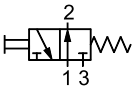	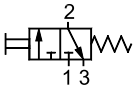

Клапаны с механическим управлением • Серия DP

5/2 Клапан с пальцевым рычагом

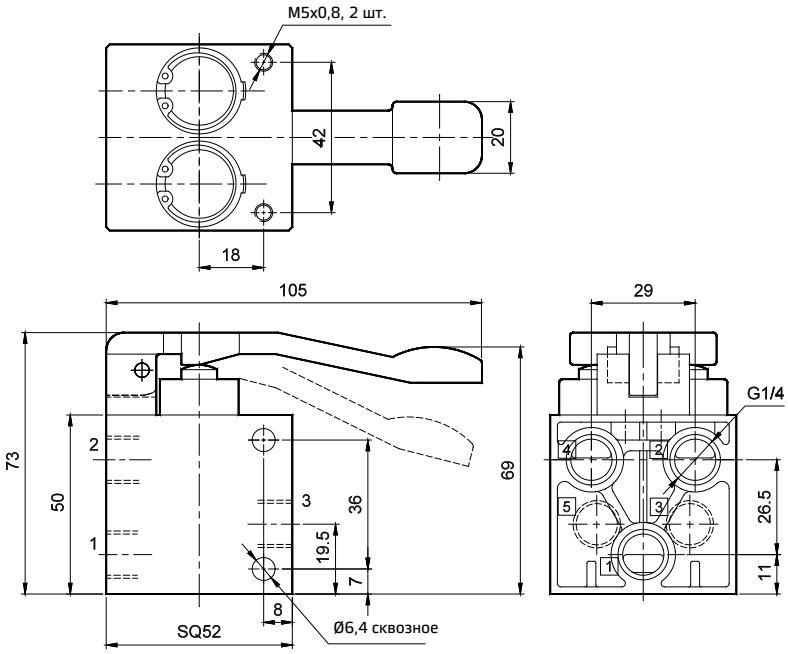

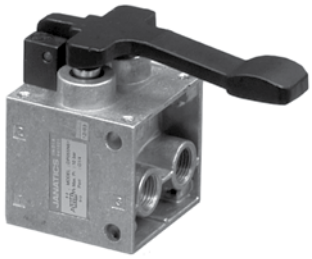

1 — впуск, 2, 4 — выпуск, 3, 5 — сброс

№ для зак.	DP055N61
Обозначение	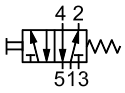

3/2 Клапан с ручным рычагом

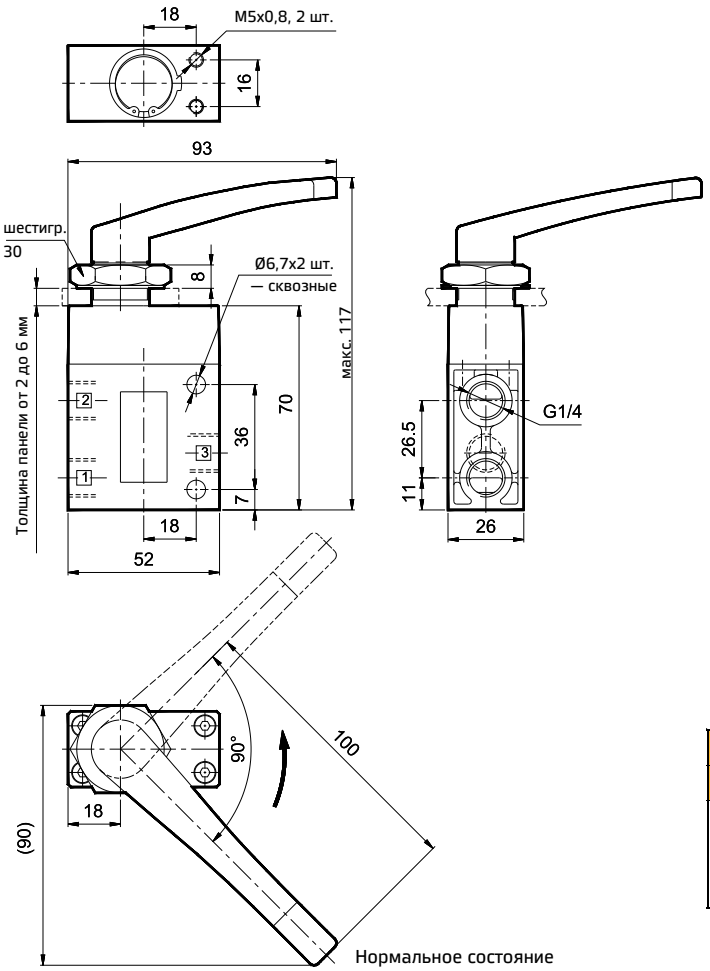

1 — впуск, 2 — выпуск, 3 — сброс

	DP035H61	DP045H61
Тип	Нормально открытый	Нормально закрытый
Обозначение	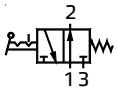	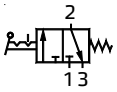

Клапаны с механическим управлением • Серия DP

5/2 Клапан с ручным рычагом

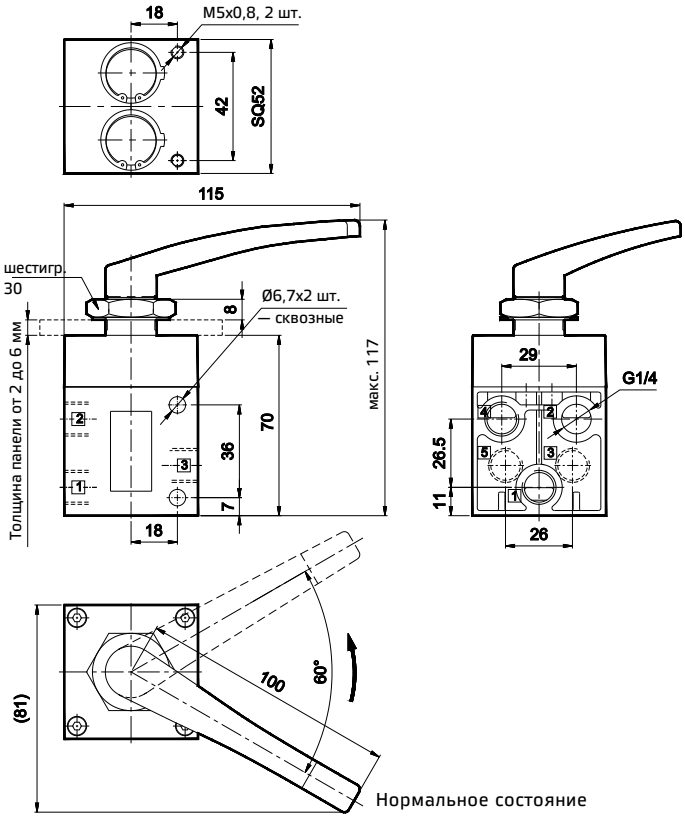

1 — впуск, 2, 4 — выпуск, 3, 5 — сброс

№ для зак.	DP055H61
Обозначен.	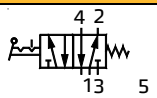

Порядок заказа

При заказе клапанов указывайте код для заказа, приведенный в соответствующих таблицах.

Клапаны с механическим управлением • Серия DP2

Клапаны с механическим управлением — M5

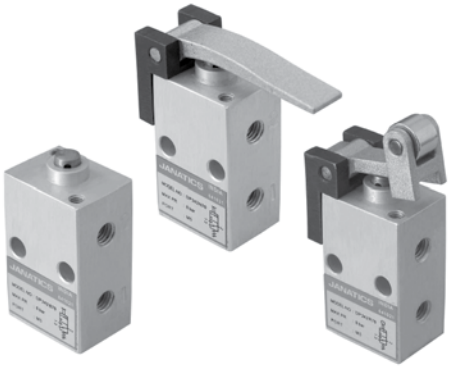

Особенности

- 3/2 нормально закрытое исполнение.
- Доступна базовая версия, с роликовым, с пальцевым рычагами.
- Без ограничения сброса.

Технические характеристики

Модель	3/2 (нормально закрытый)
Размер отверстия	M5
Температура окружающего воздуха / среды	5–60º C
Макс. рабочее давление	8 бар
Ход	2,5 мм
Среда	Сжатый воздух, фильтрованный, воздушно-масляная смесь
Поток	(1 → 2) — 130 л/мин
Материалы конструкции	Корпус: алюминий, уплотнения: нитрил

3/2 Клапан плунжерный (нормально закрытый)

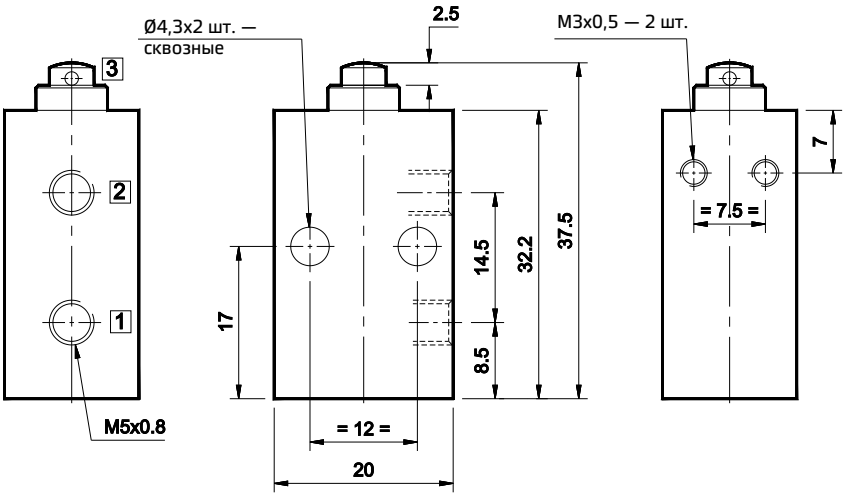

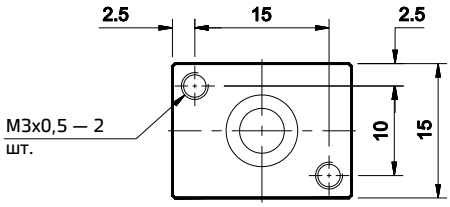

1 — впуск, 2 — выпуск, 3 — сброс

Модель	DP242O70
Обознач.	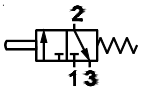

Клапаны с механическим управлением • Серия DP2

3/2 Клапан с роликовым рычагом (нормально закрытый)

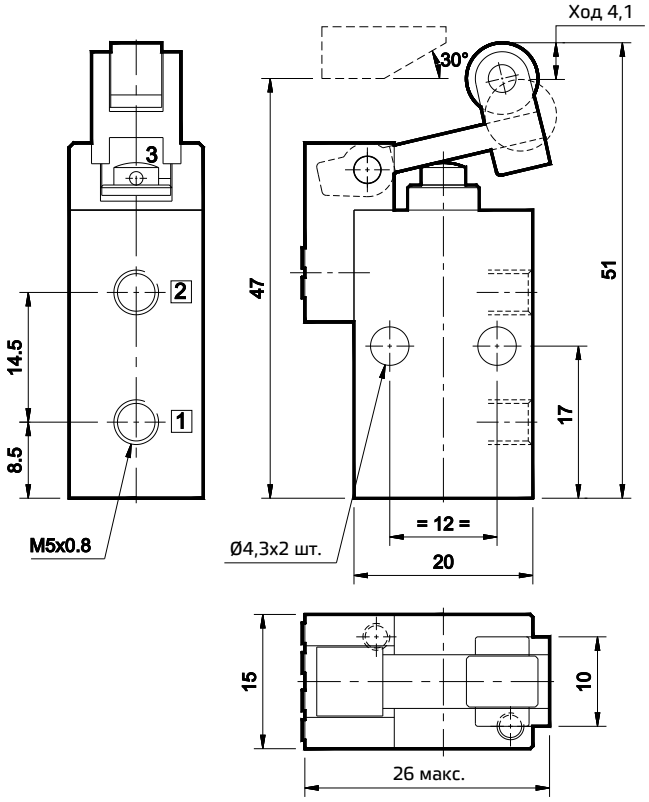

1 — впуск, 2 — выпуск, 3 — сброс

Модель	DP242R70
Обознач.	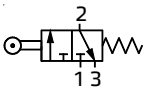

3/2 Клапан с пальцевым рычагом (нормально закрытый)

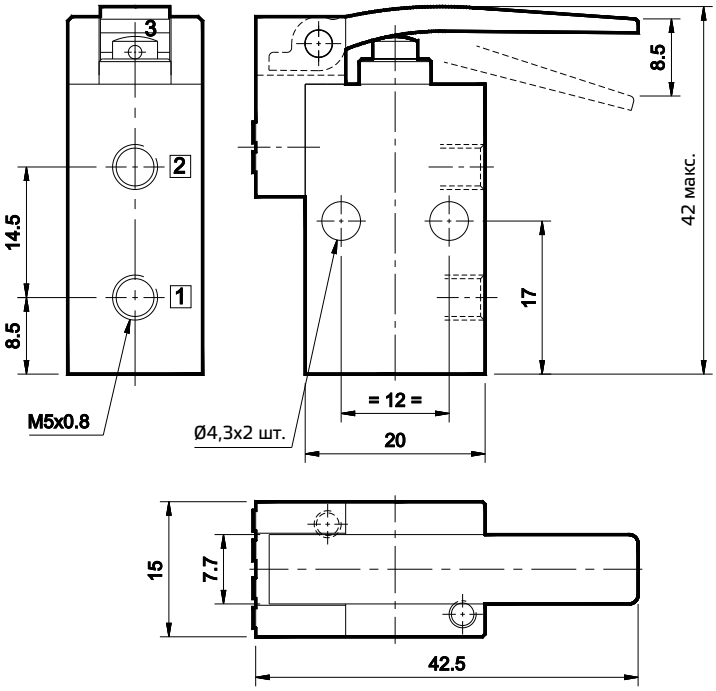

1 — впуск, 2 — выпуск, 3 — сброс

Модель	DP242N70
Обознач.	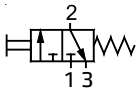

Порядок заказа

При заказе клапанов указывайте номер модели, приведенный в соот ветствующих таблицах.

Клапан с ножным управлением (педаль) • Серия DP

Клапан с ножным управлением — G1/4

Особенности

- Клапан
  - тарельчатый;
  - высокая надежность;
  - быстрое срабатывание;
  - компактный размер;
  - длительный срок службы.
- Ножная педаль
  - удобство работы без физической нагрузки;
  - пружинный возврат;
  - наличие блокировки.

Применение

Данные клапаны используются в качестве направляющих распределителей для управления пневматическими цилиндрами (одинарное или двойное действие).

Функция

Клапан 5/2 с ножным управлением, соединенный с пневматическим цилиндром (двойного действия), при однократном нажатии и отпускании заставляет поршень цилиндра перемещаться в прямом направлении и постоянно удерживаться в этом направлении. При повторном нажатии блокировка деактивируется, педаль возвращается назад под действием пружины, и, таким образом, цилиндр возвращается в исходное положение.

Аналогичным образом клапан 3/2 с ножным управлением может использоваться для управления цилиндром одностороннего действия.

Технические характеристики

Модель	3 /2	5 /2
Размер отверстия	G 1/4	
Среда	Сжатый фильтрованный воздух (с маслом / без масла)	
Расход@ (1 ➔ 2) (1 ➔ 4)	600 л/мин	550 л/мин
Диапазон рабочего давления	0–10 бар	
Температура окружающего воздуха / среды	5–60º C	
Материалы конструкции	Алюминий, сталь, латунь, ацеталь, нитрил	

@ Давление на входе 6 бар и перепад давления 1 бар

Клапан с ножным управлением • Серия DP

5/2 Клапан с ножным управлением

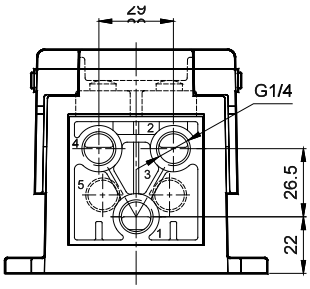

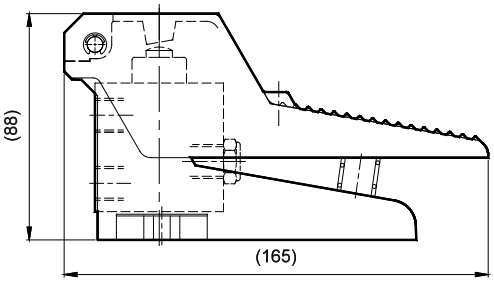

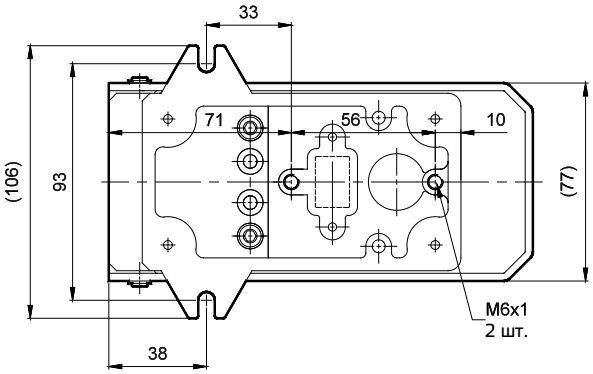

1 — впуск, 2, 4 — выпуск, 3, 5 — сброс

№ для зак.	DP055F61
Обознач.	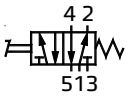

3/2 Клапан с ножным управлением

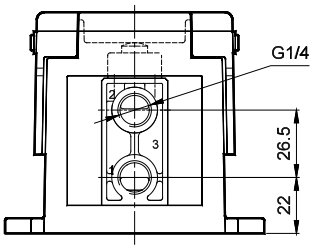

1 — впуск, 2 — выпуск, 3 — сброс

№ для зак.	DP035F61	DP045F61
Обознач.	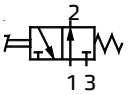	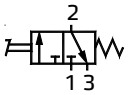

5/2 Клапан с ножным управлением и блокировкой

Более подробную информацию смотрите на нашем сайте.

1 — впуск, 2, 4 — выпуск, 3, 5 — сброс

№ для зак.	DP055L61
Обозначен.	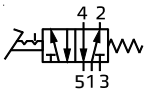

3/2 Клапан с ножным управлением и блокировкой

Более подробную информацию смотрите на нашем сайте.

1 — впуск, 2 — выпуск, 3 — сброс

№ для зак.	DP035L61	DP045L61
Тип	Нормально открытый	Нормально закрытый
Обозначен.	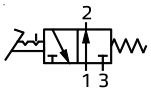	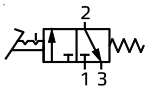

Порядок заказа

При заказе клапана с ножным управлением указывайте код для заказа, приведенный в соотв. таблицах.